言語：複合３

左の四角の絵のはじめの音と右の四角の絵のおわりの音が同じものを見つけて点と点を結びます。

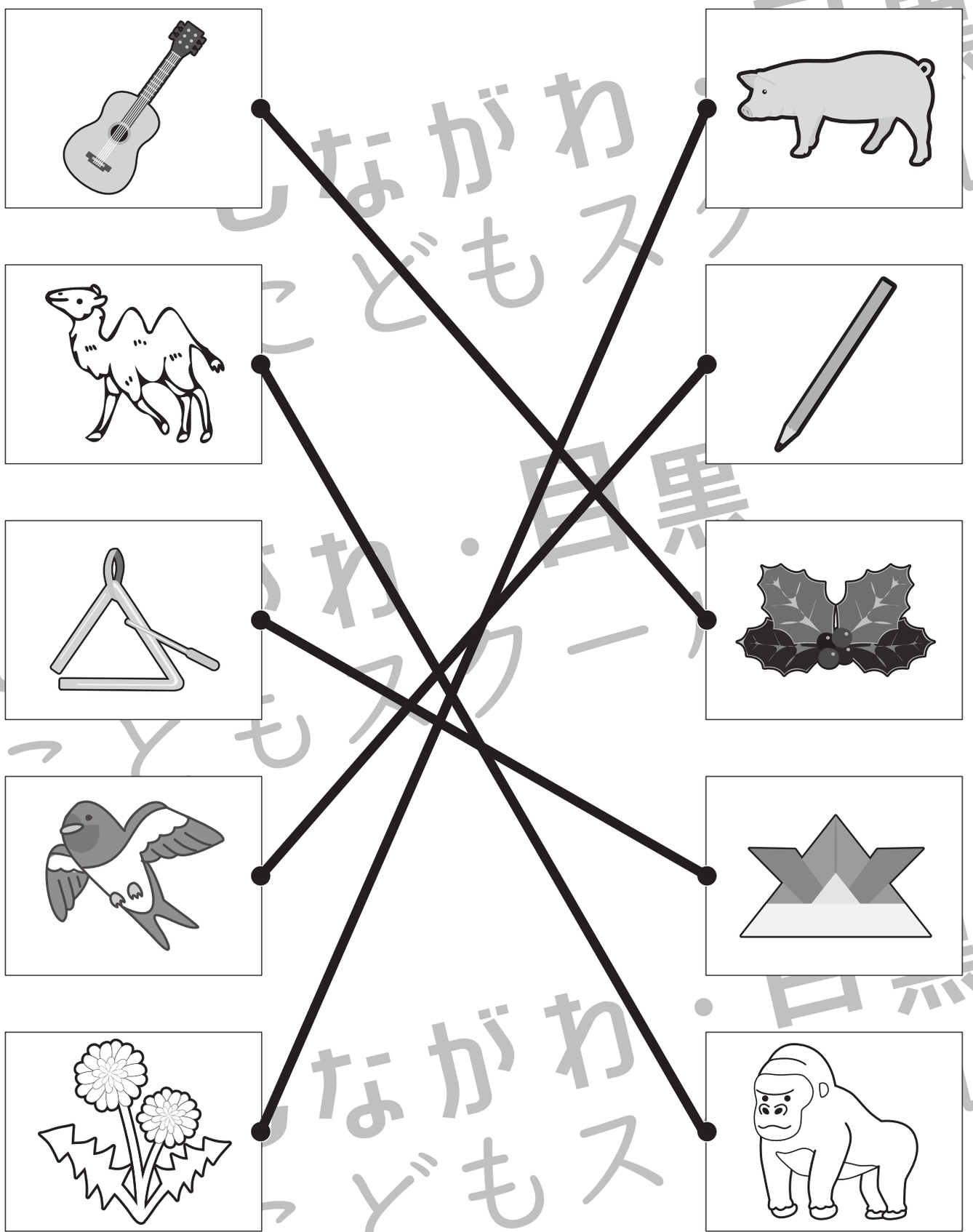

※1. このプリントは、しながわ・目黒こどもスクールのウェブサイトでダウンロードができます。無断複写・引用はご遠慮ください。
※2. このプリントを活用したオンライン授業のスケジュールは、しながわ・目黒こどもスクールのウェブサイトでご確認ください。

常識：生き物５

生き物が成長していく姿の絵が四角の中にあります。
赤ちゃんの姿から大人になった姿になるように順番に並べ替えた時、３番目の絵に○をつけます。

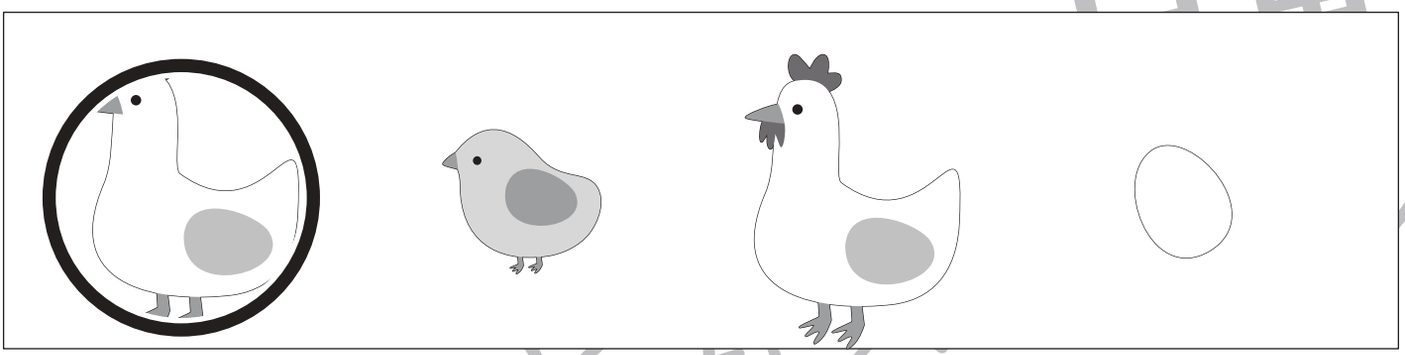

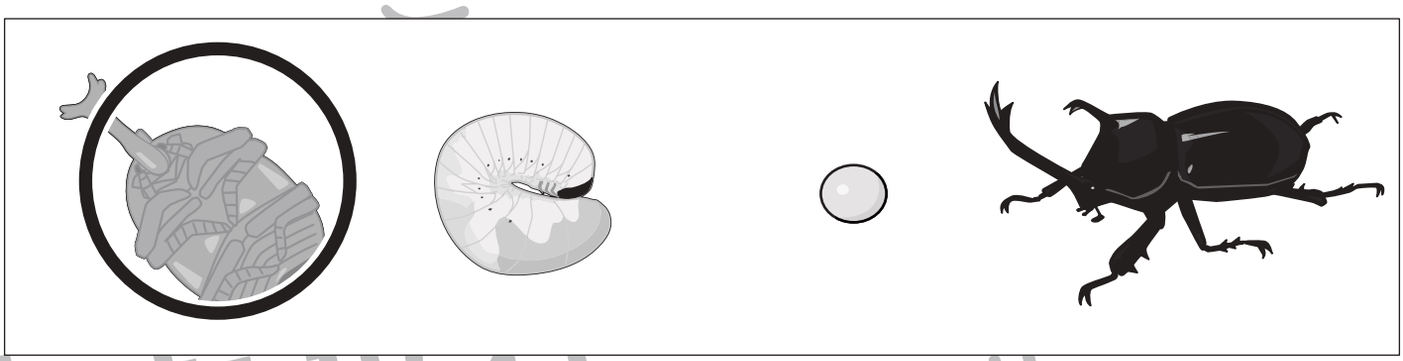

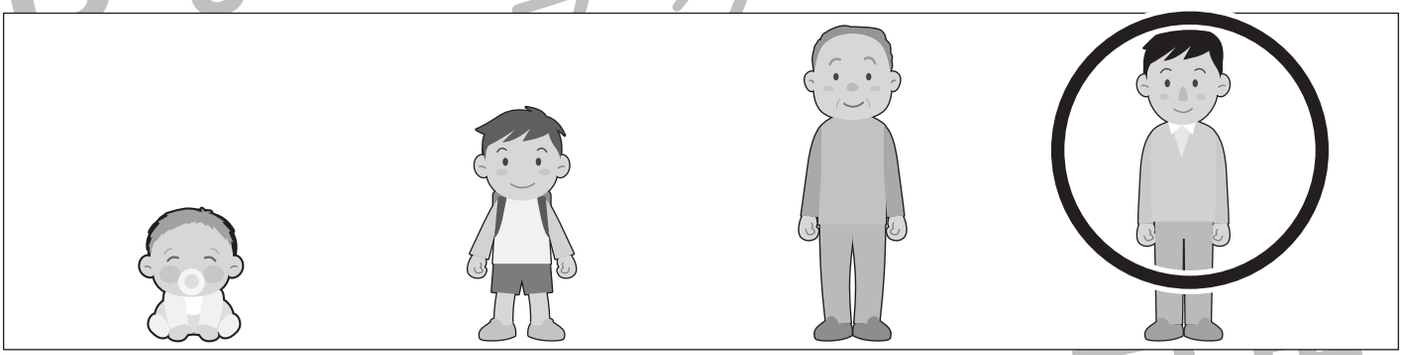

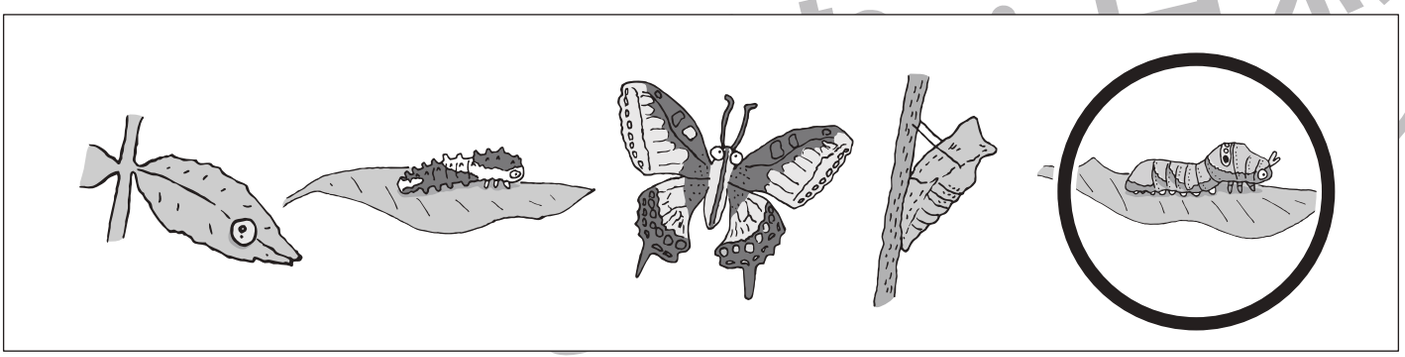

※1. このプリントは、しながわ・目黒こどもスクールのウェブサイトでダウンロードができます。無断複写・引用はご遠慮ください。
※2. このプリントを活用したオンライン授業のスケジュールは、しながわ・目黒こどもスクールのウェブサイトでご確認ください。

ICT 教育の小学校受験
しながわ・目黒こどもスクール
© こどもスクール ltd.

おうちで、やろう。

Study at home. 小学校受験の家庭学習教材

図形：回転 44

左の四角を矢印の方向に回転させたときの見え方を考えて右の四角に線をかきます。

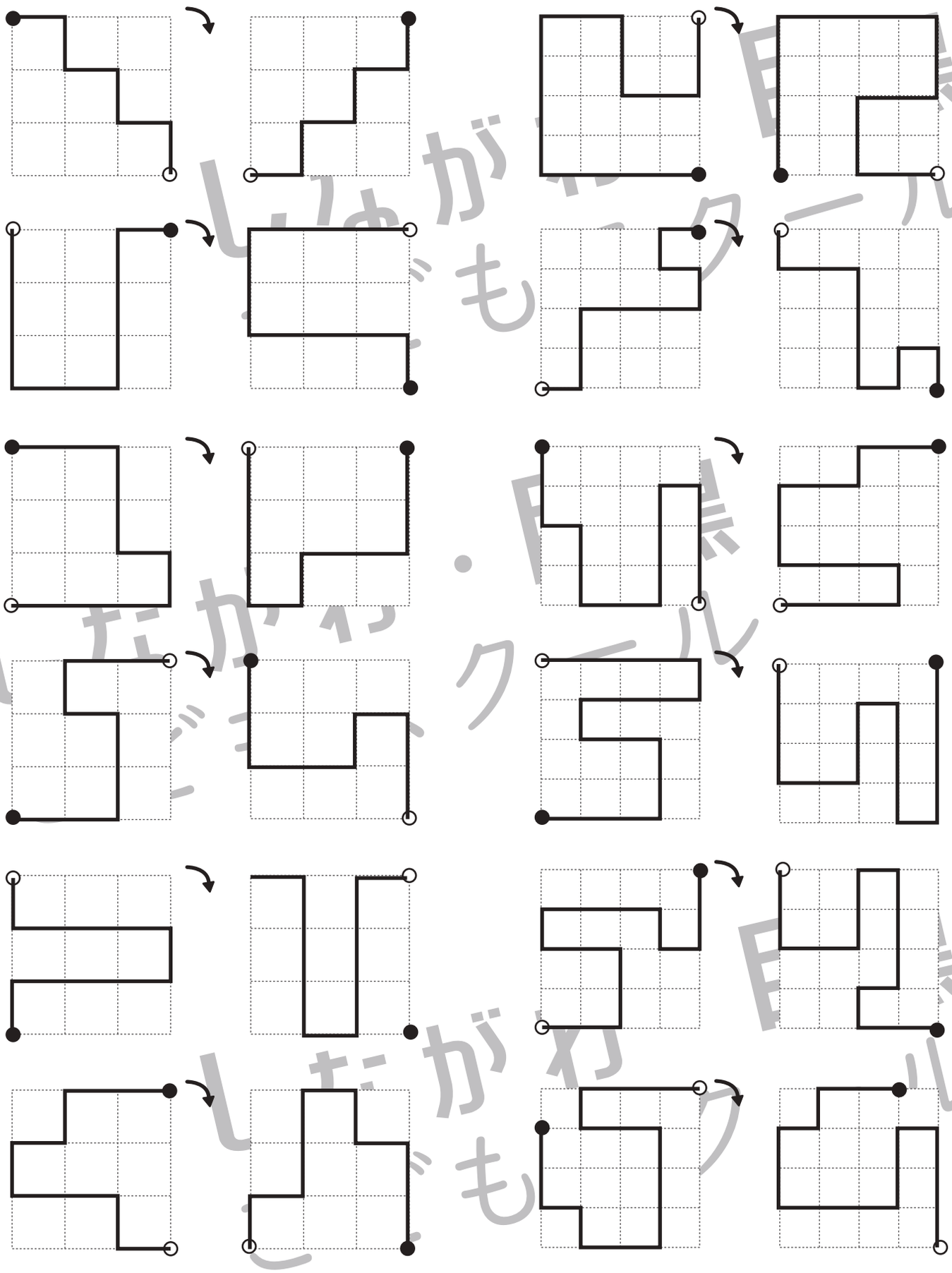

※1. このプリントは、しながわ・目黒こどもスクールのウェブサイトでダウンロードができます。無断複写・引用はご遠慮ください。
※2. このプリントを活用したオンライン授業のスケジュールは、しながわ・目黒こどもスクールのウェブサイトでご確認ください。

おうちで、やろう。

Study at home. 小学校受験の家庭学習教材

図形：回転 45

左の四角を矢印の方向に回転させたときの見え方を考えて右の四角に線をかきます。

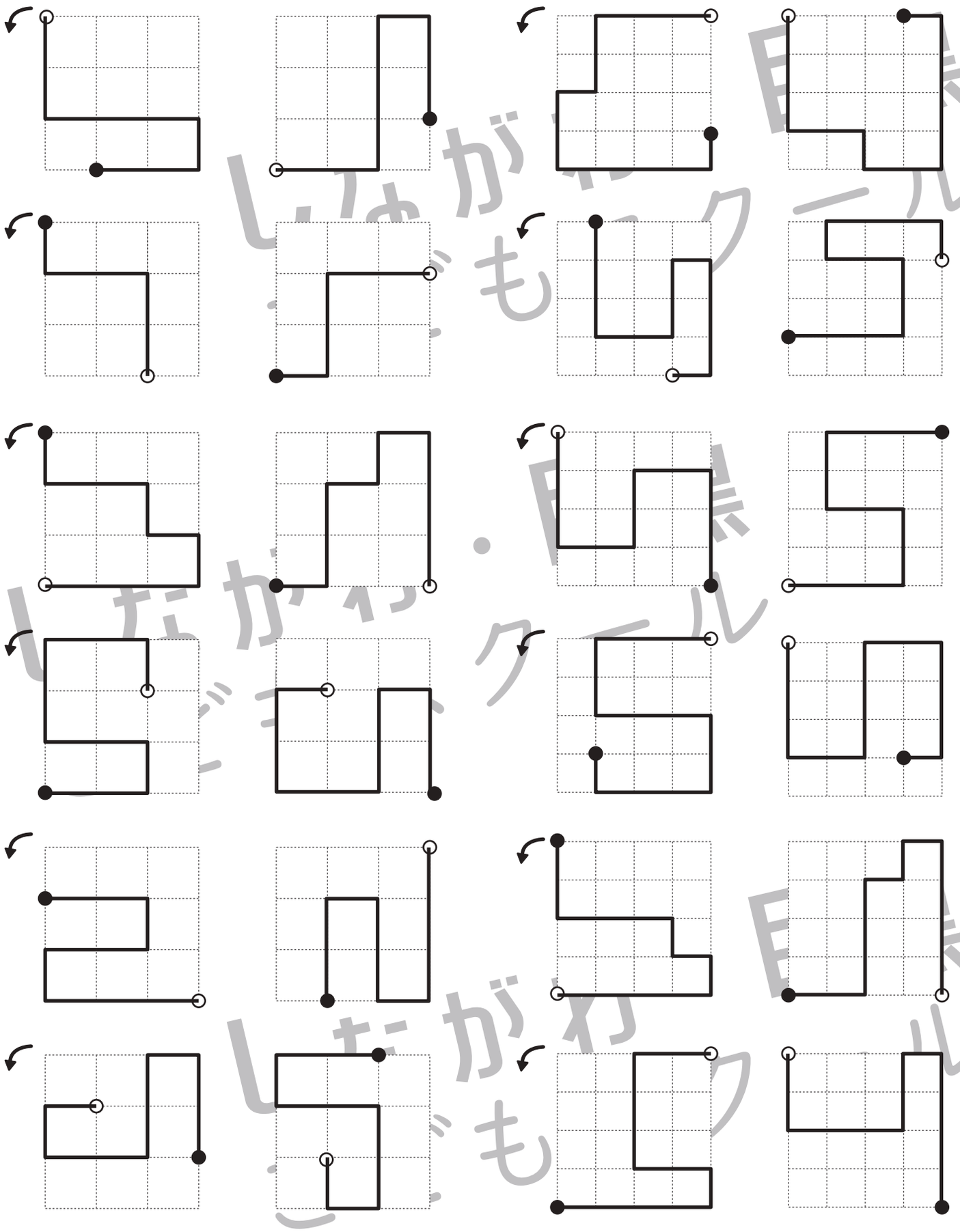

※1. このプリントは、しながわ・目黒こどもスクールのウェブサイトでダウンロードができます。無断複写・引用はご遠慮ください。
※2. このプリントを活用したオンライン授業のスケジュールは、しながわ・目黒こどもスクールのウェブサイトでご確認ください。

ICT 教育の小学校受験
しながわ・目黒こどもスクール
© こどもスクール ltd.

おうちで、やろう。

Study at home. 小学校受験の家庭学習教材

推理：移動１

お友だちが今いる場所からリンゴを取りにいきます。段差がある場所は、はしごを立てて上り下りをしないと進めません。
この時、足りないはしごの数だけ下の四角の中のはしごに〇をつけます。

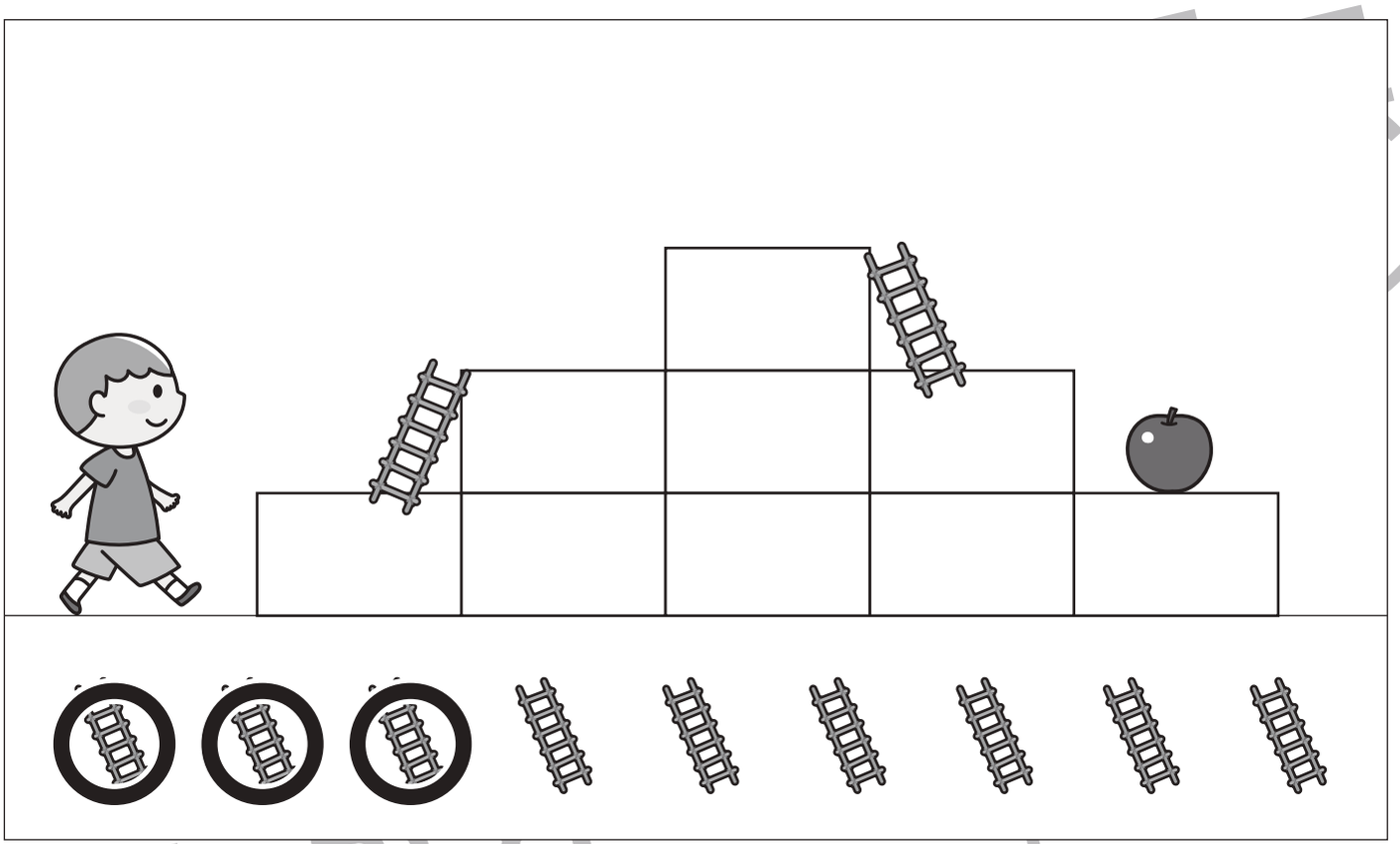

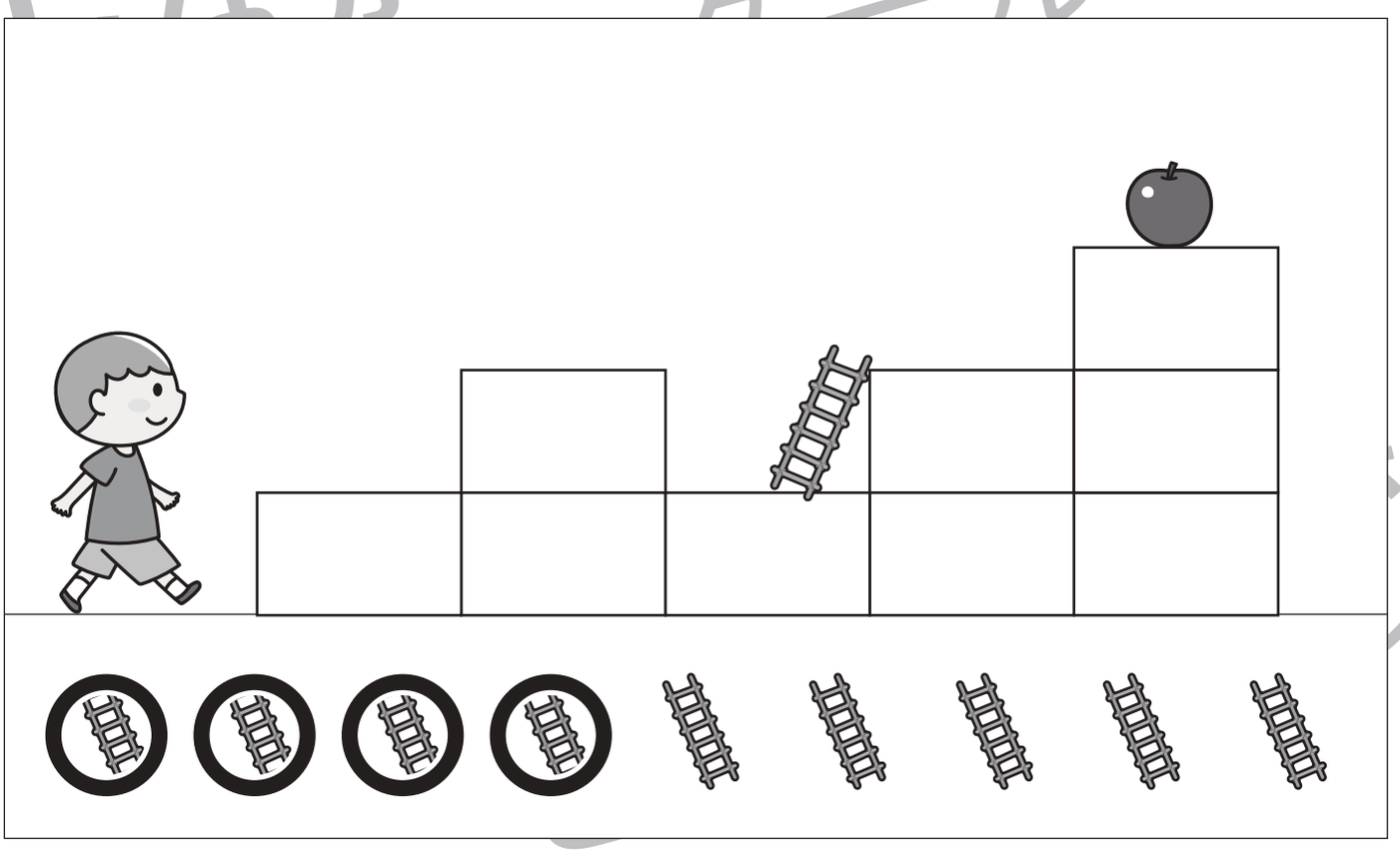

※１. このプリントは、しながわ・目黒こどもスクールのウェブサイトでダウンロードができます。無断複写・引用はご遠慮ください。
※２. このプリントを活用したオンライン授業のスケジュールは、しながわ・目黒こどもスクールのウェブサイトでご確認ください。

ICT 教育の小学校受験
しながわ・目黒こどもスクール
© こどもスクール Ltd.

推理：移動２

お友だちが今いる場所からリンゴを取りにいきます。段差がある場所は、はしごを立てて上り下りをしないと進めません。
この時、足りないはしごの数だけ下の四角の中のはしごに〇をつけます。

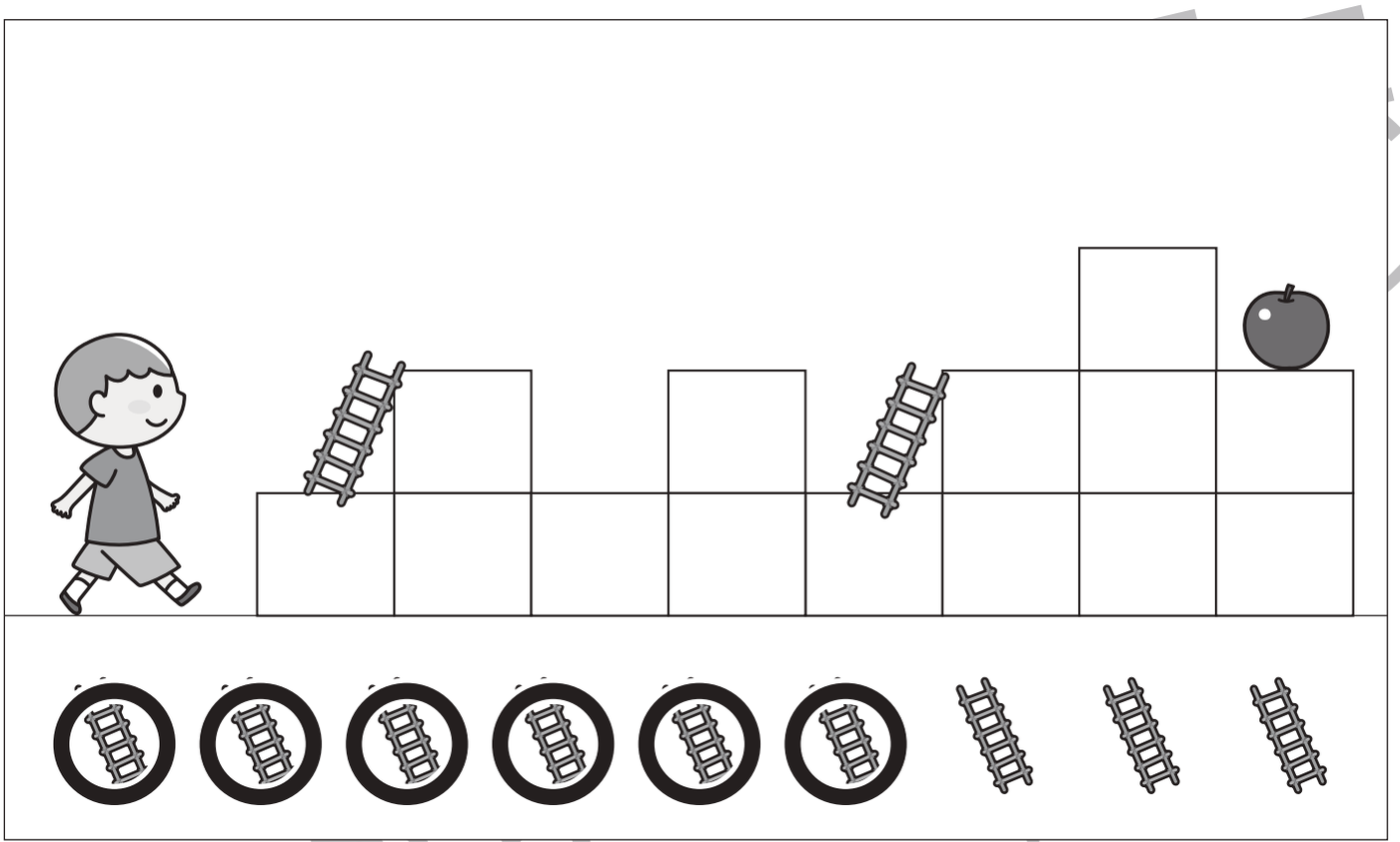

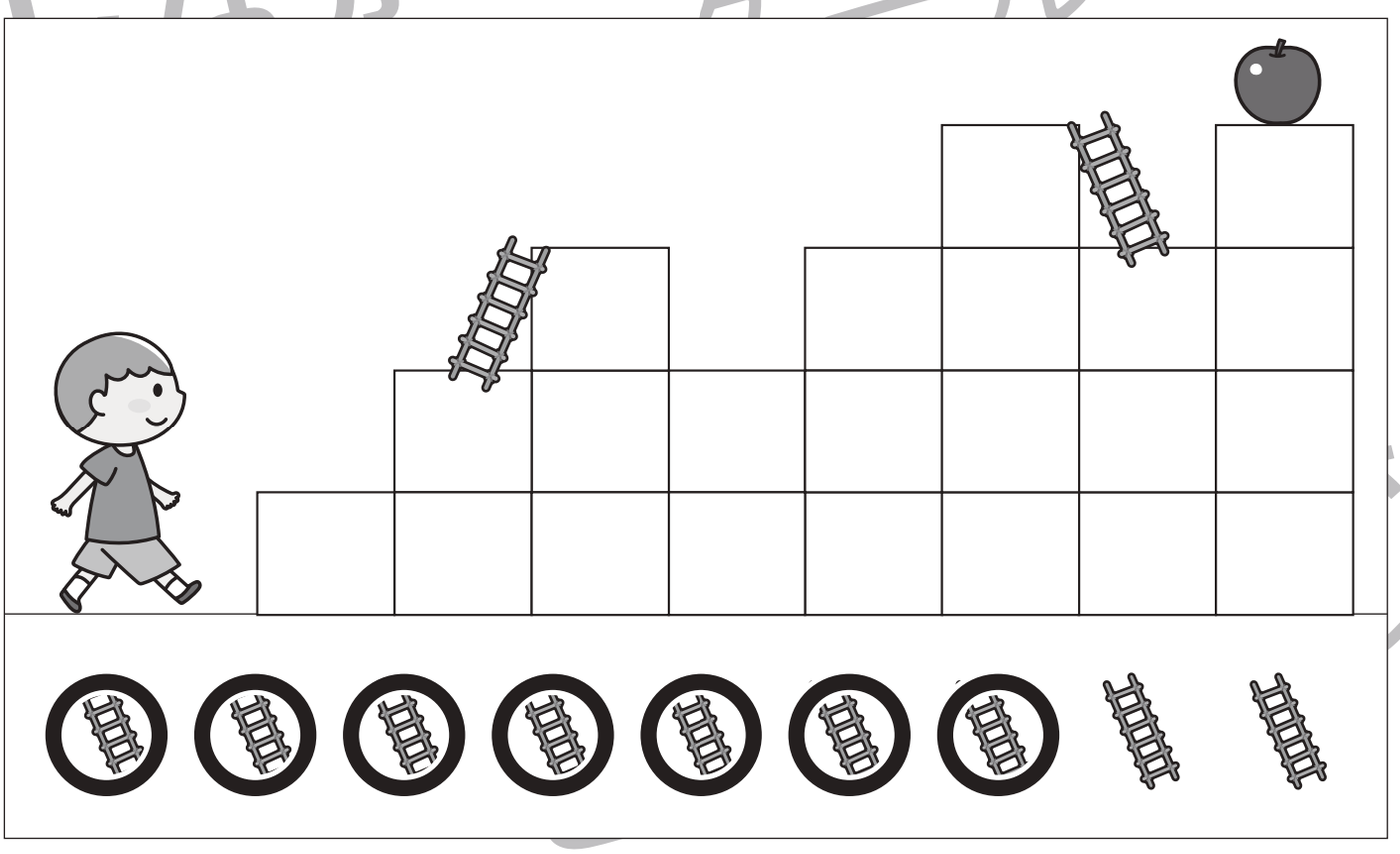

※1. このプリントは、しながわ・目黒こどもスクールのウェブサイトでダウンロードができます。無断複写・引用はご遠慮ください。
※2. このプリントを活用したオンライン授業のスケジュールは、しながわ・目黒こどもスクールのウェブサイトでご確認ください。

ICT 教育の小学校受験
しながわ・目黒こどもスクール
© こどもスクール ltd.