指示の聞き取り 21

それぞれお話をよく聞いて問題に取り組みます。お話は一度しか読みませんのでしっかり聞きましょう。

①パンダくんはイヌくんとネコさんの間にいます。パンダくんがいる場所の四角を塗ります。
②パンダくんはウサギさんとライオンくんの間にいます。パンダくんがいる場所の四角を塗ります。
③動物たちはみんな手をつないでいます。パンダくんはクマくんの右手と手をつないでいます。パンダくんがいる場所の四角を塗ります。
④動物たちはみんな手をつないでいます。パンダくんはライオンくんの左手と手をつないでいます。パンダくんがいる場所の四角を塗ります。

①

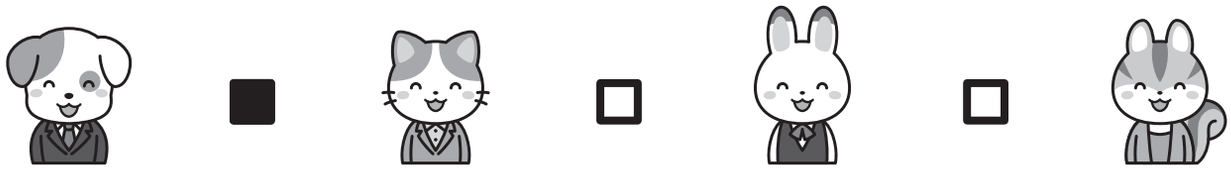

②

③

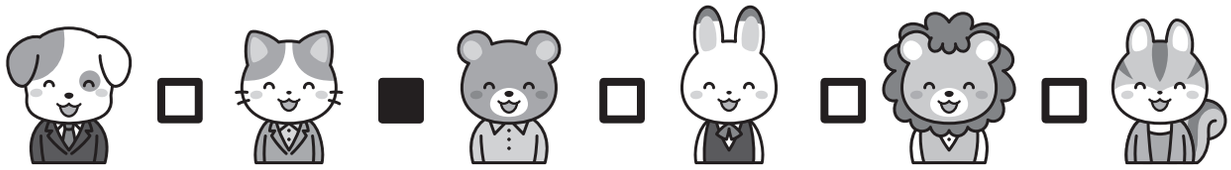

④

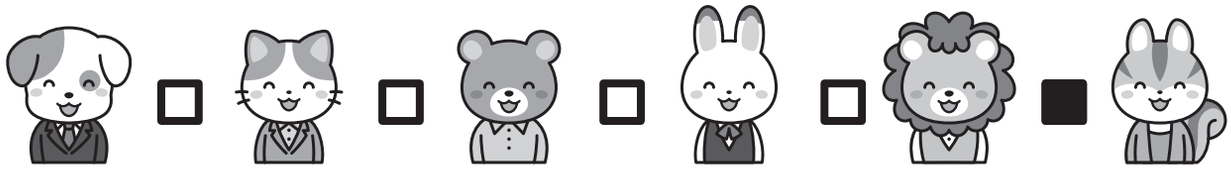

※1. このプリントは、しながわ・目黒こどもスクールのウェブサイトでダウンロードができます。無断複写・引用はご遠慮ください。
※2. このプリントを活用したオンライン授業のスケジュールは、しながわ・目黒こどもスクールのウェブサイトでご確認ください。

おうちで、やろう。

Study at home. 小学校受験の家庭学習教材

図形：回転 21

左のお手本の線と同じになるように右の丸の点と点を線で結びます。

①

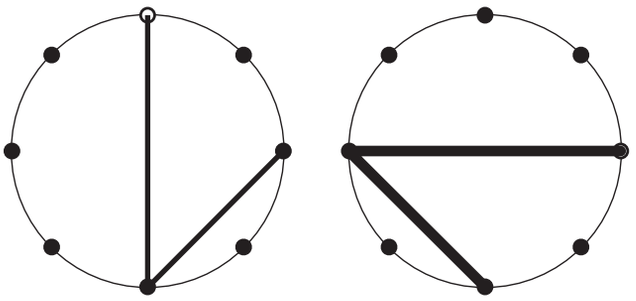

②

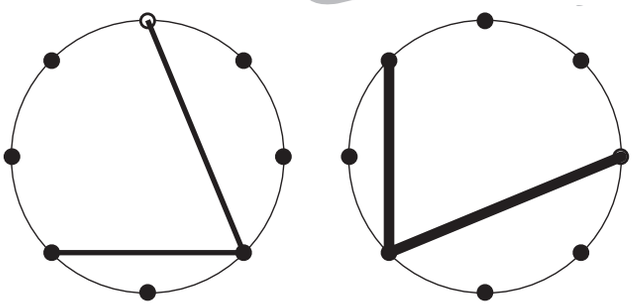

③

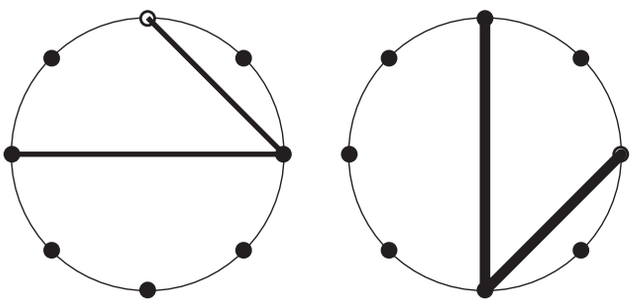

④

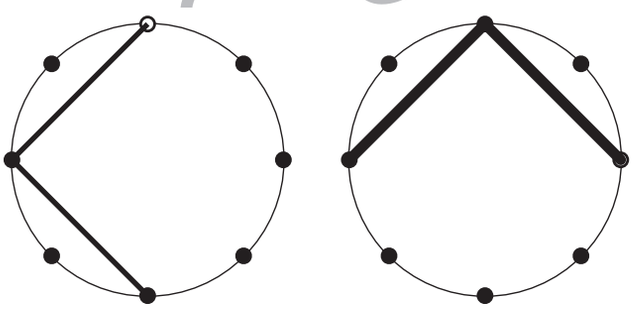

⑤

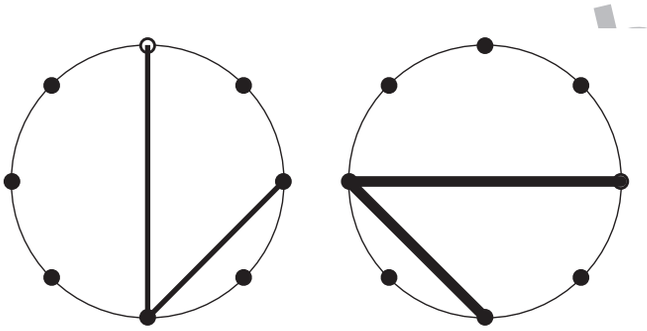

⑥

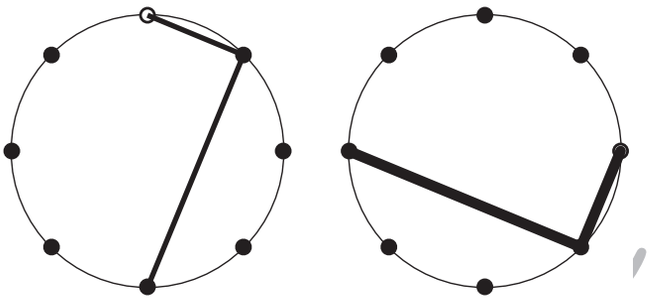

⑦

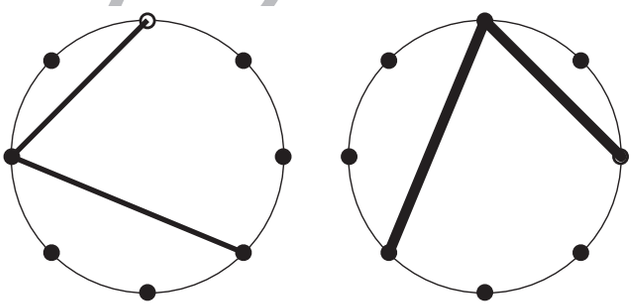

⑧

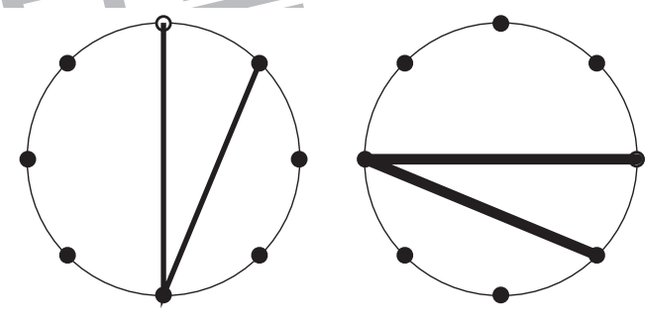

⑨

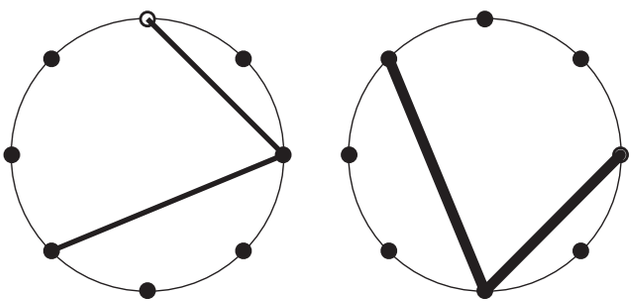

⑩

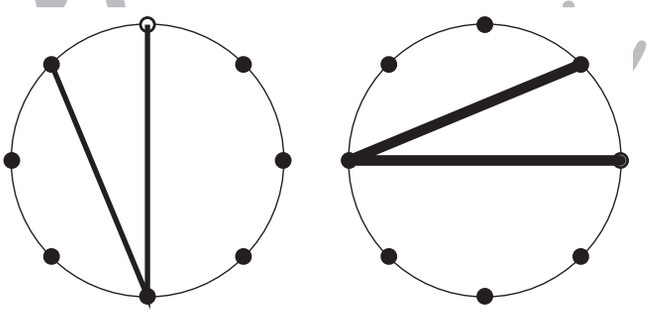

※1. このプリントは、しながわ・目黒こどもスクールのウェブサイトでダウンロードができます。無断複写・引用はご遠慮ください。
※2. このプリントを活用したオンライン授業のスケジュールは、しながわ・目黒こどもスクールのウェブサイトでご確認ください。

ICT 教育の小学校受験
しながわ・目黒
こどもスクール
© こどもスクール Ltd.

おうちで、やろう。

Study at home. 小学校受験の家庭学習教材

図形：回転 22

左のお手本の線と同じになるように右の丸の点と点を線で結びます。

①

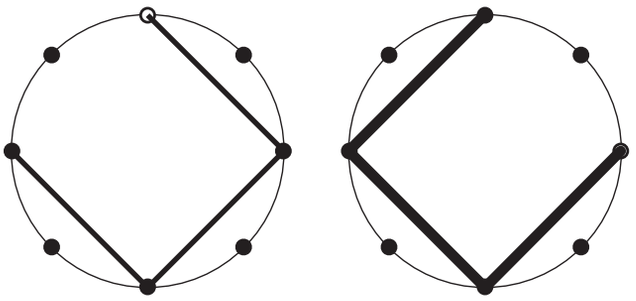

②

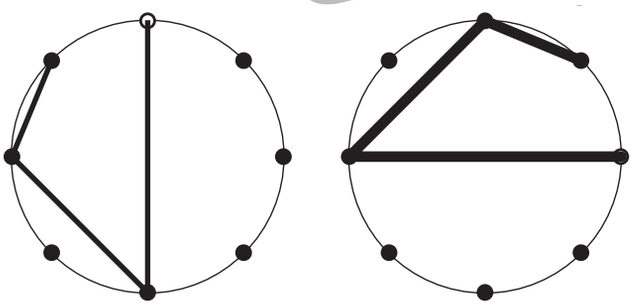

③

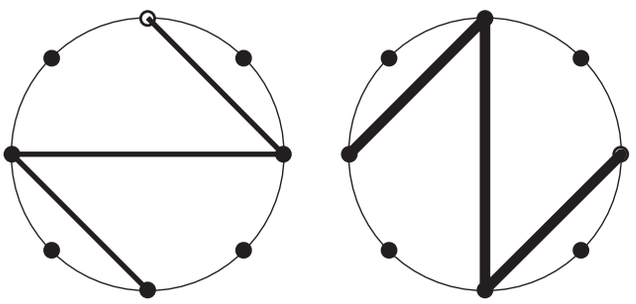

④

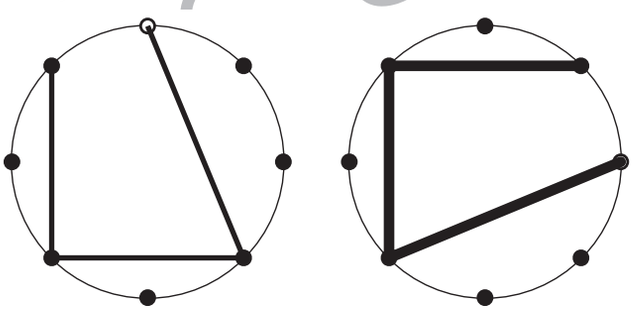

⑤

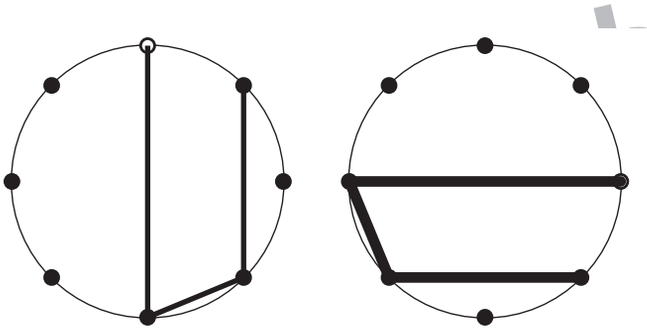

⑥

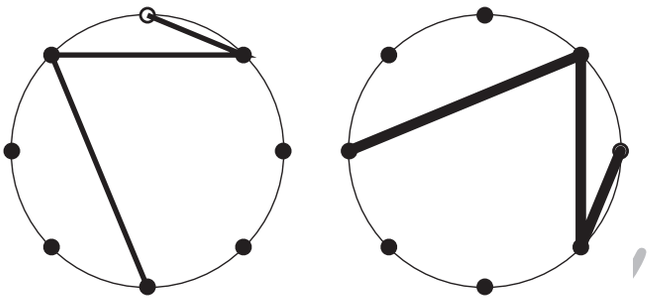

⑦

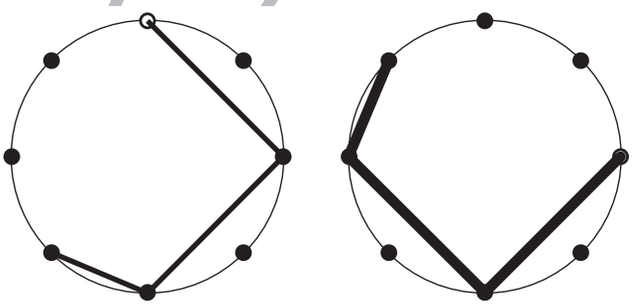

⑧

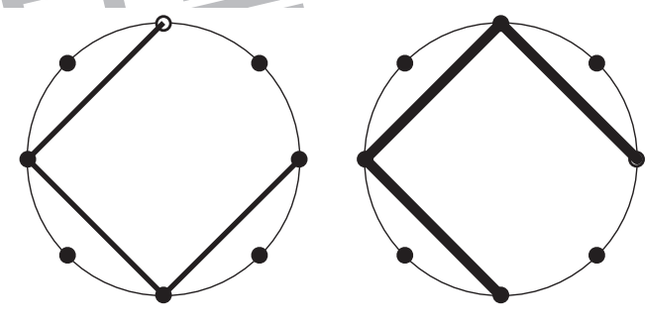

⑨

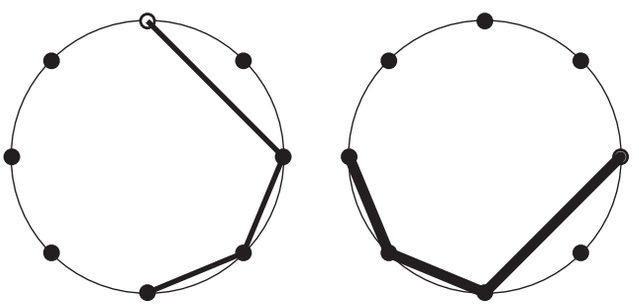

⑩

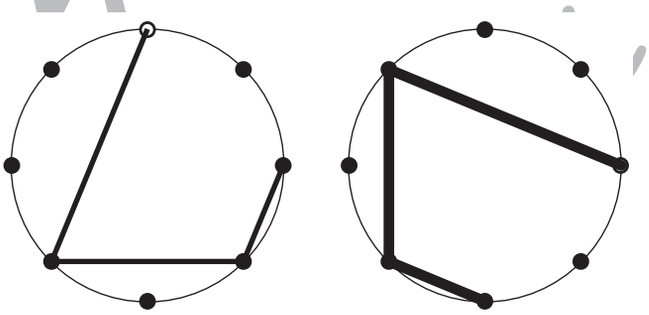

※1. このプリントは、しながわ・目黒こどもスクールのウェブサイトでダウンロードができます。無断複写・引用はご遠慮ください。
※2. このプリントを活用したオンライン授業のスケジュールは、しながわ・目黒こどもスクールのウェブサイトでご確認ください。

推理：四方観察 12

左の積み木を縦と横に３つずつマスがある右の四角の上に置きました。積み木が置いていない場所を塗ります。

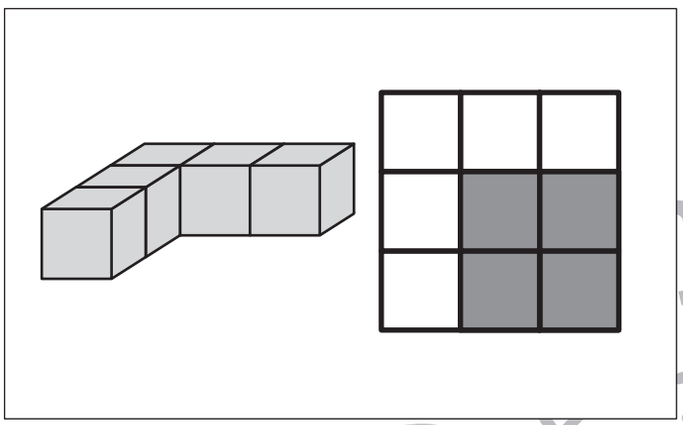

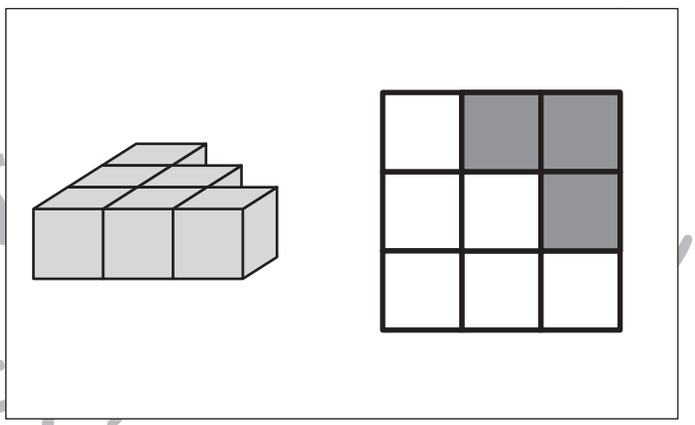

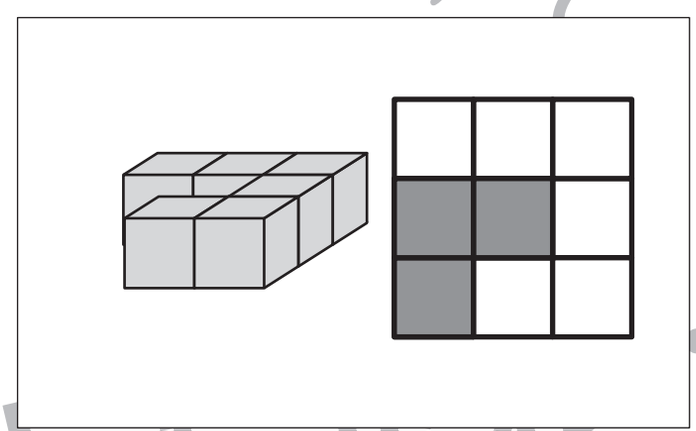

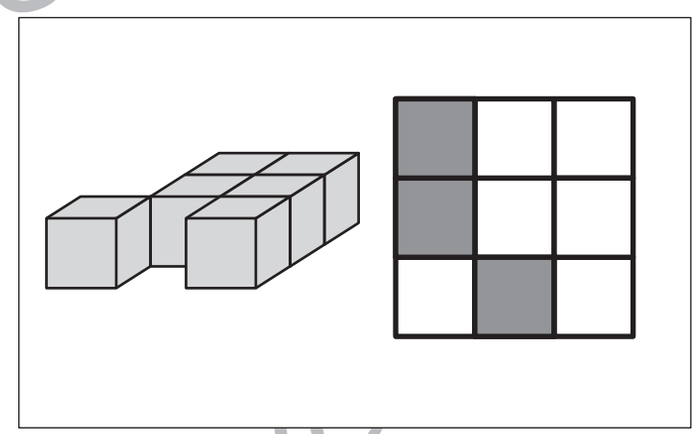

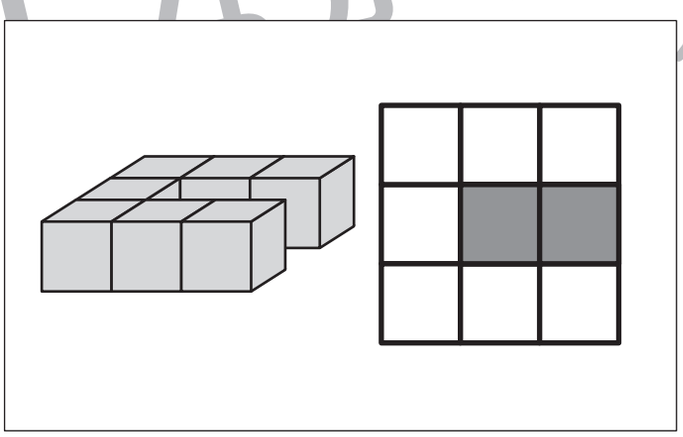

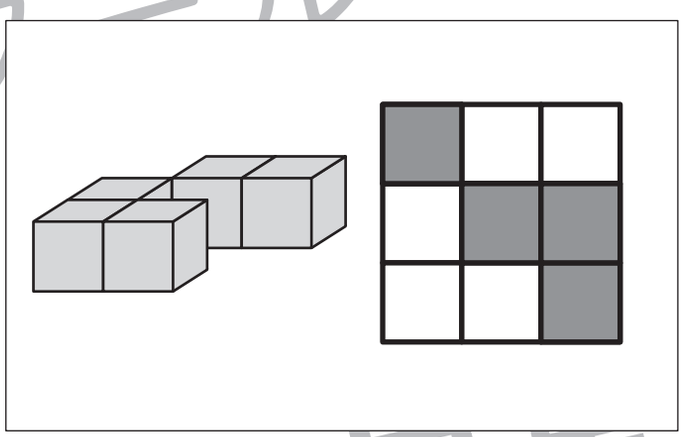

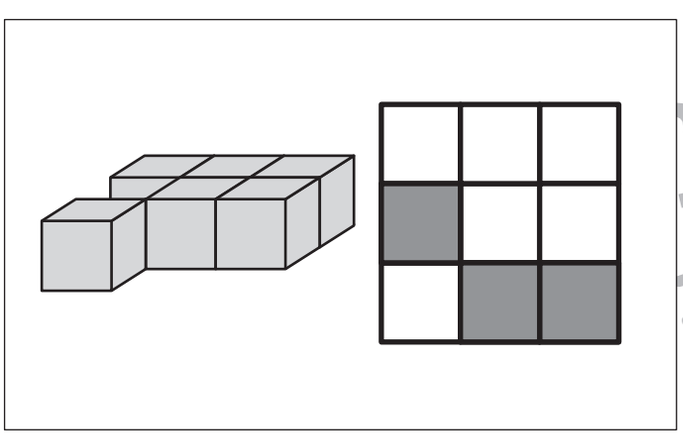

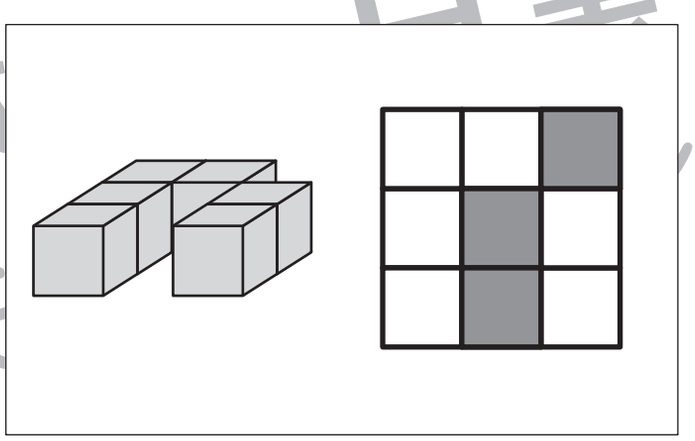

※1. このプリントは、しながわ・目黒こどもスクールのウェブサイトでダウンロードができます。無断複写・引用はご遠慮ください。
※2. このプリントを活用したオンライン授業のスケジュールは、しながわ・目黒こどもスクールのウェブサイトでご確認ください。

推理：四方観察 13

左の積み木を縦と横に３つずつマスがある右の四角の上に置きました。積み木が置いていない場所を塗ります。

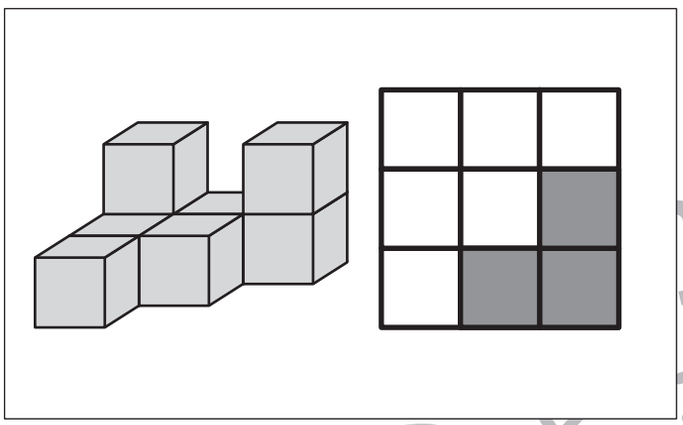

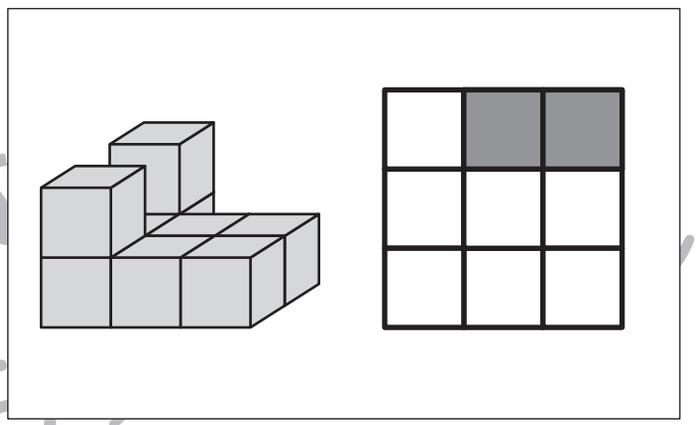

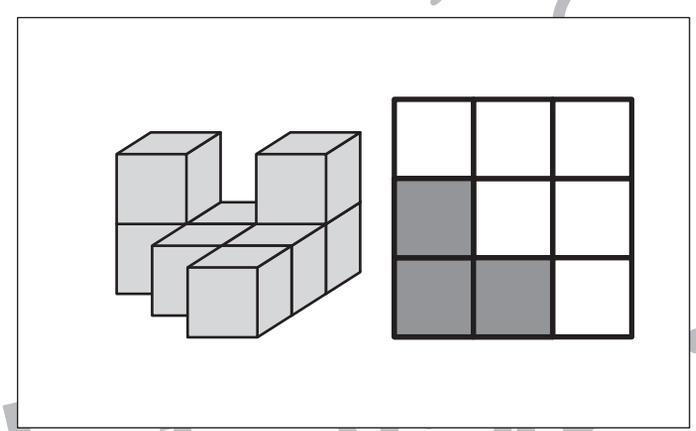

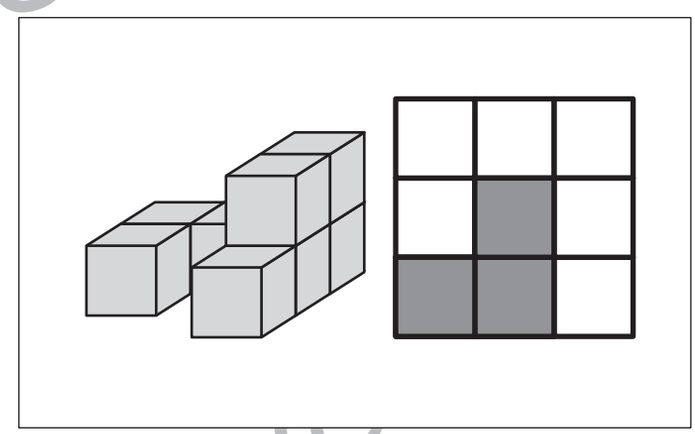

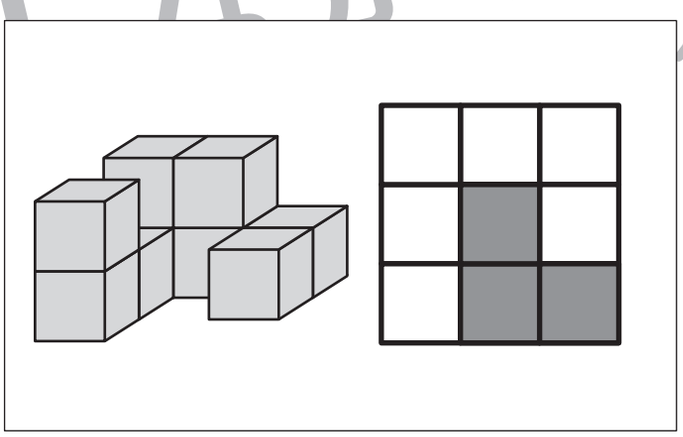

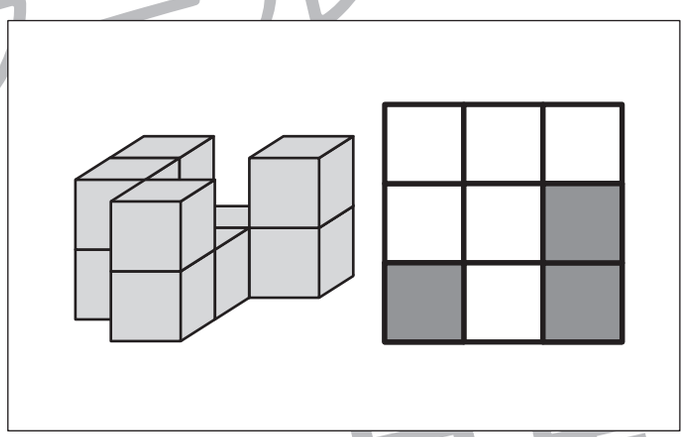

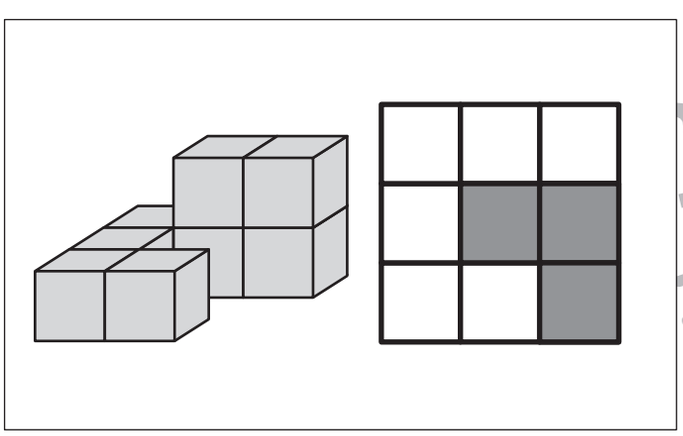

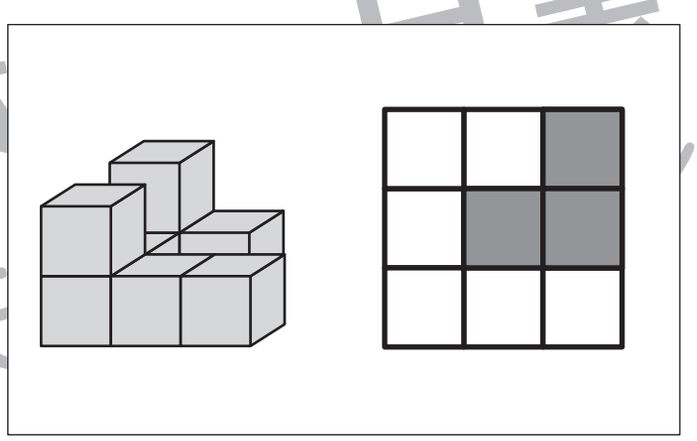

※1. このプリントは、しながわ・目黒こどもスクールのウェブサイトでダウンロードができます。無断複写・引用はご遠慮ください。
※2. このプリントを活用したオンライン授業のスケジュールは、しながわ・目黒こどもスクールのウェブサイトでご確認ください。

おうちで、やろう。

Study at home. 小学校受験の家庭学習教材

数量：足りない数 1

左のクッキーを矢印の右の四角の箱に 1 枚ずつ入れますが、箱が足りません。
足りない数だけ太い四角に○をかきます。

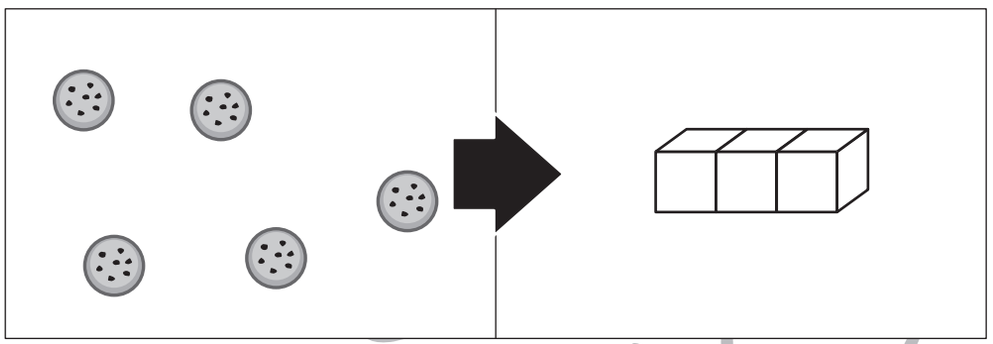

○×２

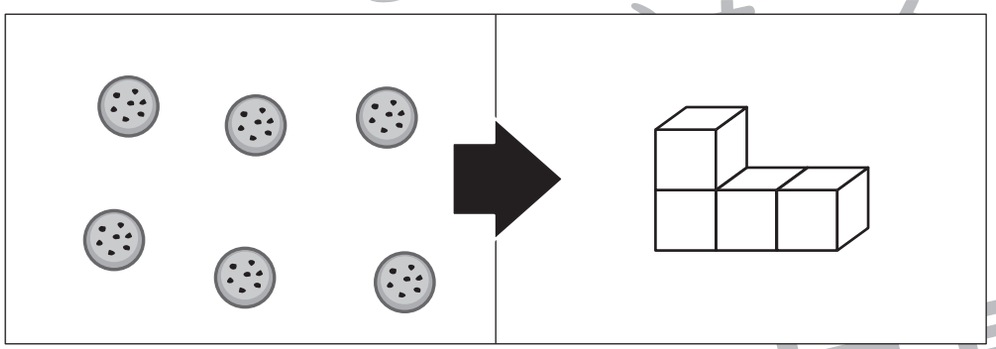

○×２

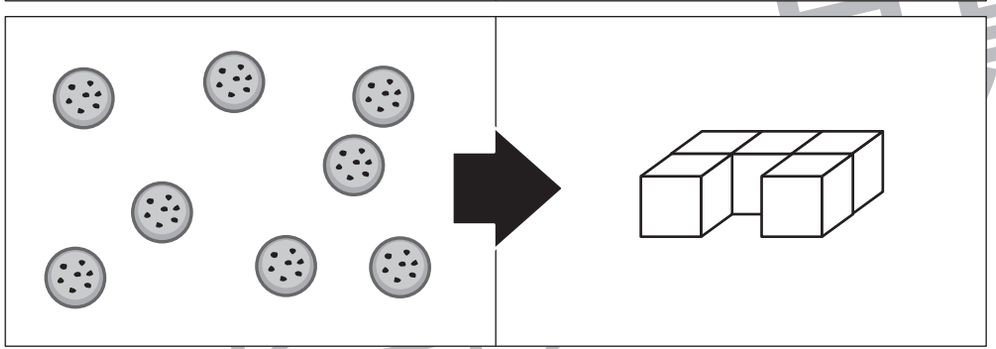

○×３

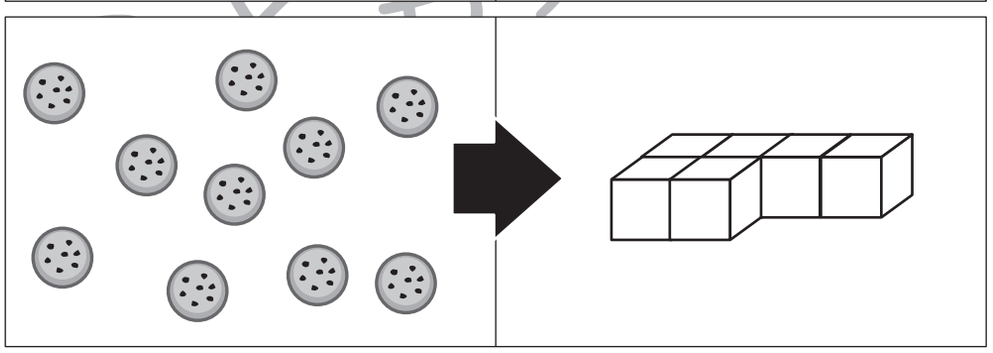

○×４

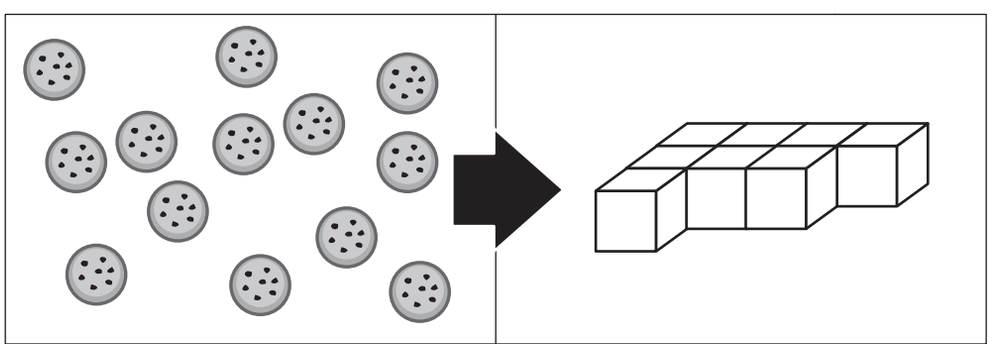

○×５

※1. このプリントは、しながわ・目黒こどもスクールのウェブサイトでダウンロードができます。無断複写・引用はご遠慮ください。
※2. このプリントを活用したオンライン授業のスケジュールは、しながわ・目黒こどもスクールのウェブサイトでご確認ください。

ICT 教育の小学校受験
しながわ・目黒こどもスクール
© こどもスクール ltd.

おうちで、やろう。

Study at home. 小学校受験の家庭学習教材

数量：足りない数２

左のクッキーを矢印の右の四角の箱に１枚ずつ入れますが、箱が足りません。
足りない数だけ太い四角に○をかきます。

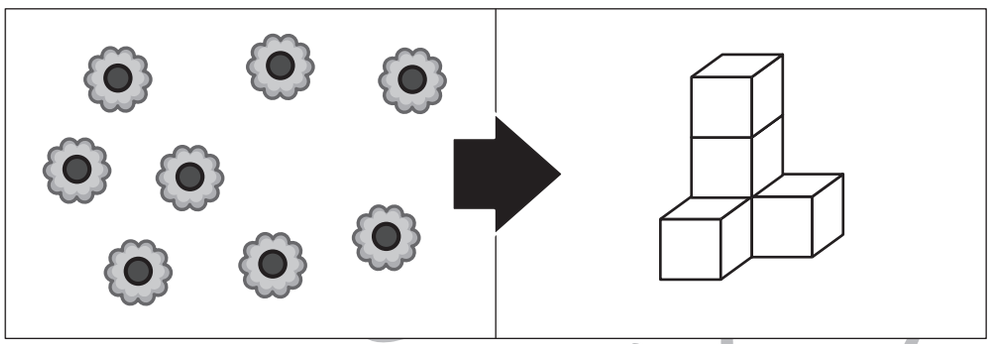

○×３

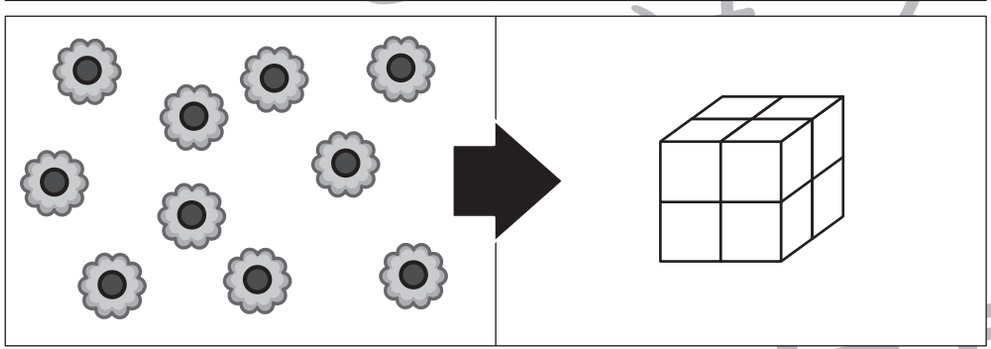

○×２

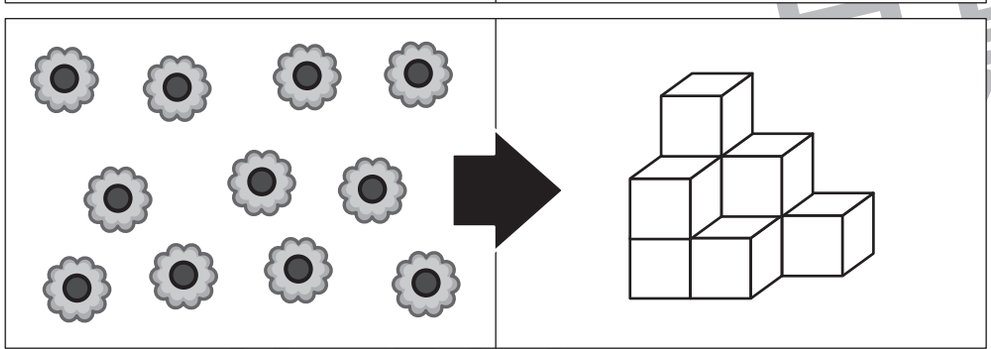

○×２

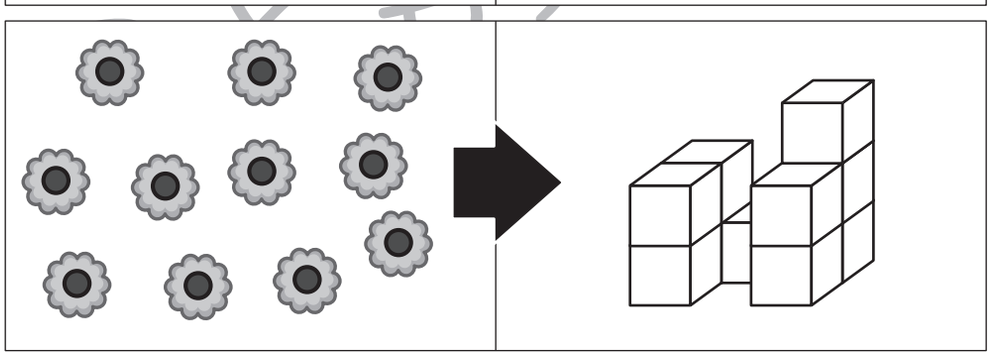

○×１

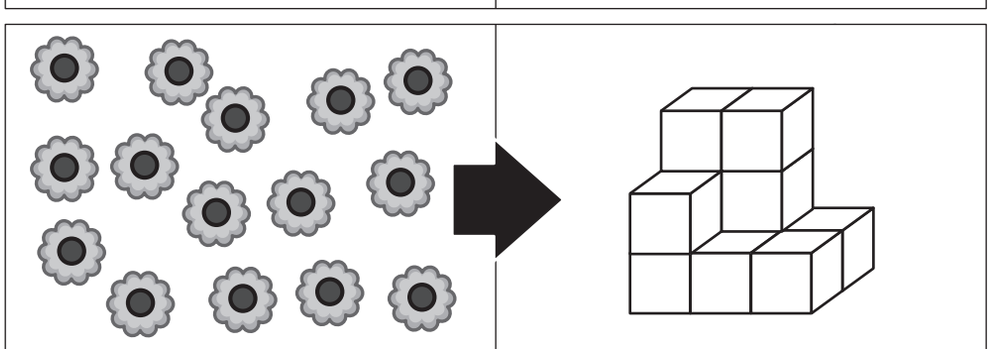

○×４

※１. このプリントは、しながわ・目黒こどもスクールのウェブサイトでダウンロードができます。無断複写・引用はご遠慮ください。
※２. このプリントを活用したオンライン授業のスケジュールは、しながわ・目黒こどもスクールのウェブサイトでご確認ください。

ICT 教育の小学校受験
しながわ・目黒こどもスクール
© こどもスクール ltd.